BCS X.Y.12 ГЧ

Рис.1

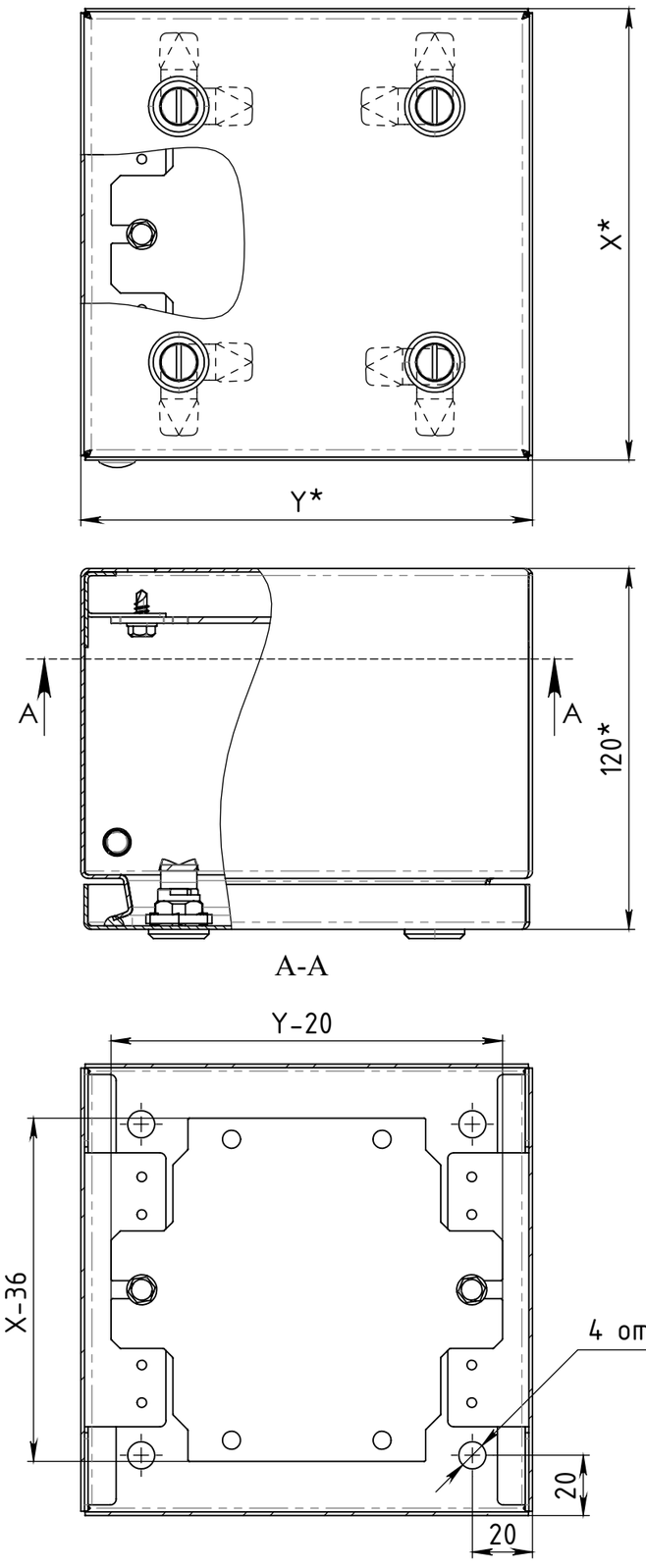

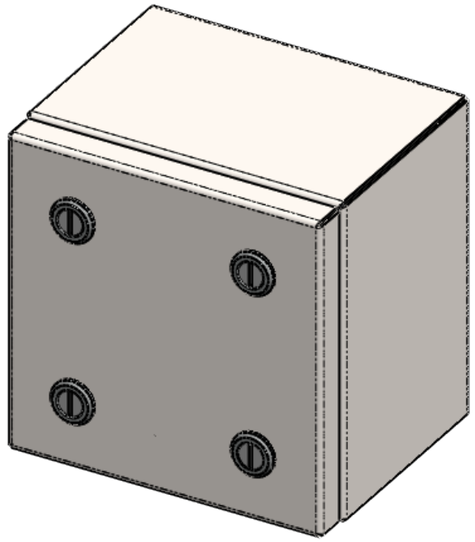

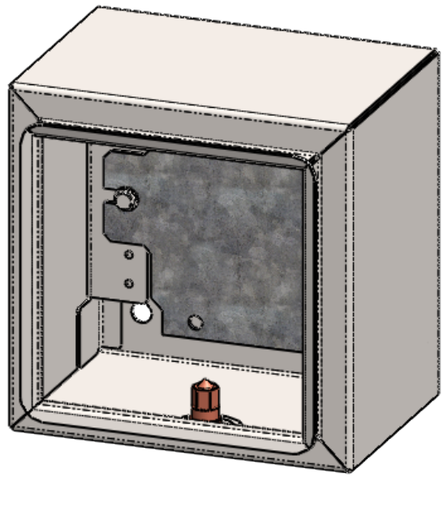

Рис.2
остальное см. рисунок 1
исполнения:
BCS 20.60.12
BCS 20.80.12
BCS 30.60.12
BCS 40.60.12
BCS 40.60.12

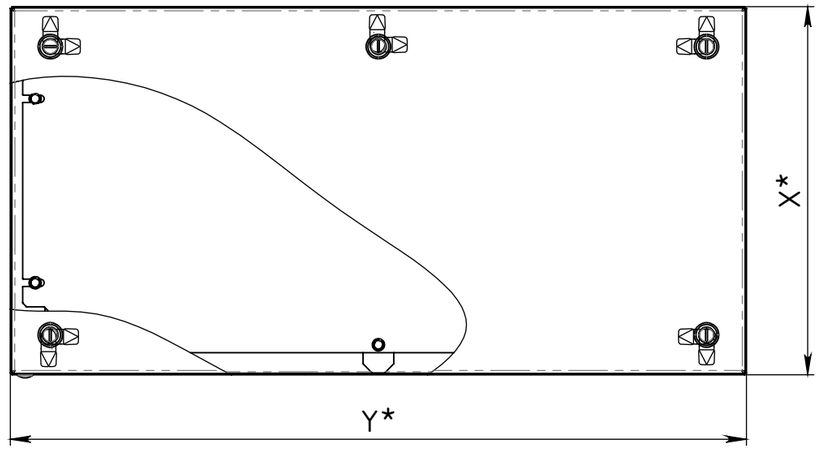

Обозначение	X, мм	Y, мм	m, кг
BCS 15.15.12	150	150	1,71
BCS 15.20.12		200	2,09
BCS 15.30.12		300	2,86
BCS 15.40.12		400	3,62
BCS 20.20.12	200	200	2,62
BCS 20.30.12		300	3,56
BCS 20.40.12		400	4,49
BCS 20.50.12		500	5,43
BCS 20.60.12		600	6,52
BCS 20.80.12		800	8,40
BCS 30.30.12	300	300	4,96
BCS 30.40.12		400	6,25
BCS 30.50.12		500	7,53
BCS 30.60.12		600	9,01
BCS 40.40.12	400	400	8,00
BCS 40.60.12		600	11,51
BCS 40.80.12		800	14,76

1. * Размеры для справок.

1	Зам.				BCS X.Y.12 ГЧ
Изм.	Лист	№ докум.	Подп.	Дата	Коробка Габаритный чертеж
Разраб.					Лит. / Масса / Масштаб: -
Пров.					Лист 1 / Листов 1
Т. контр.					КИТ ЭНЕРГО
Н. контр.					
Утв.					

Перв. примен. | Справ. № | Подп. и дата | Инв. № дубл. | Взам. инв. № | Подп. и дата | Инв. № подл.

Копировал | Формат А3

Файл: BCS X.Y.12 ГЧ Коробка