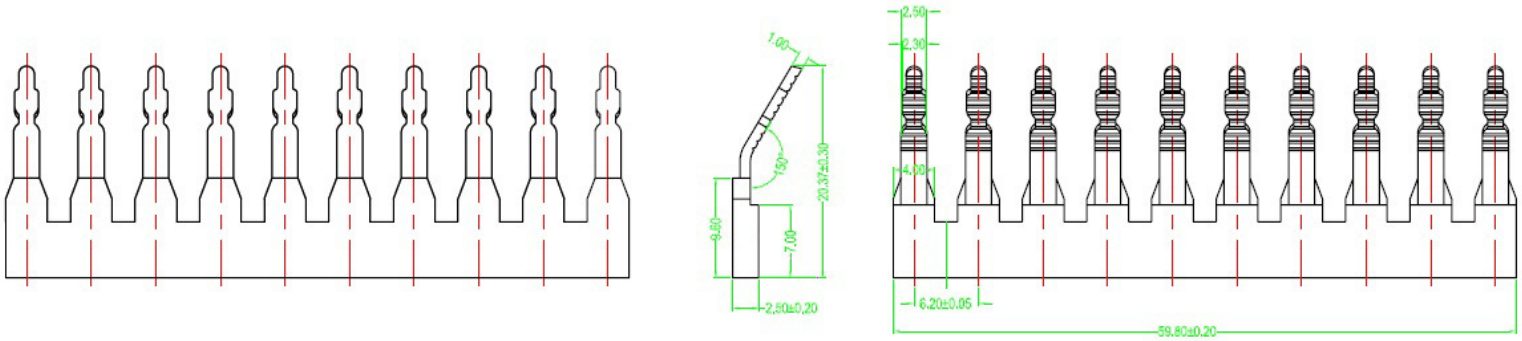
1.00
150°
20.37±0.30
9.80
7.00
2.50±0.20
2.50
2.30
4.00
6.20±0.05
59.80±0.20