# CCS X.Y.Z ГЧ

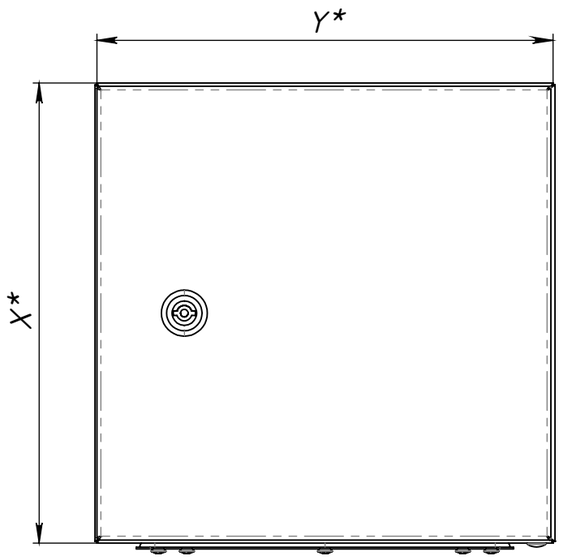


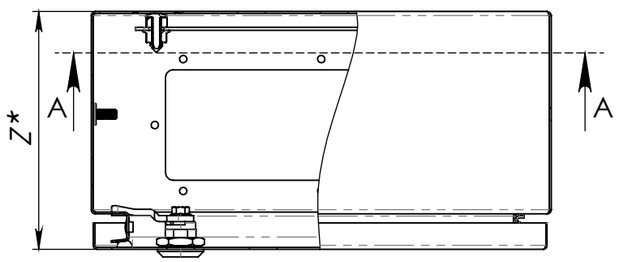


A-A

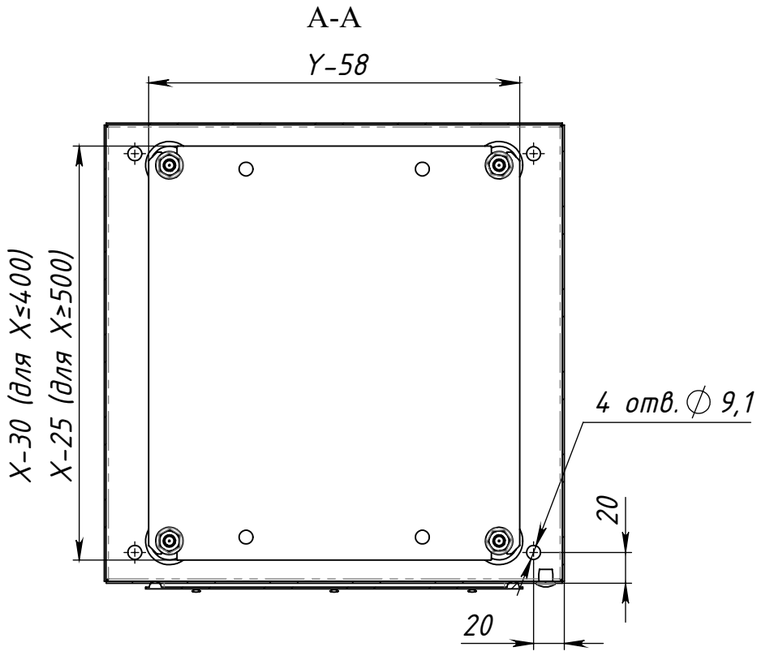


для 300≤X≤400

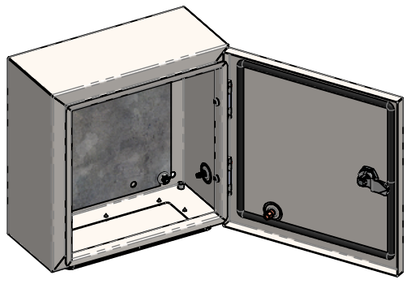

для 500≤X≤1000

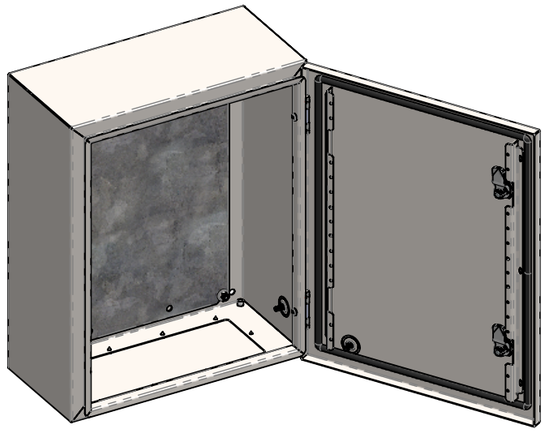

для X≥1200

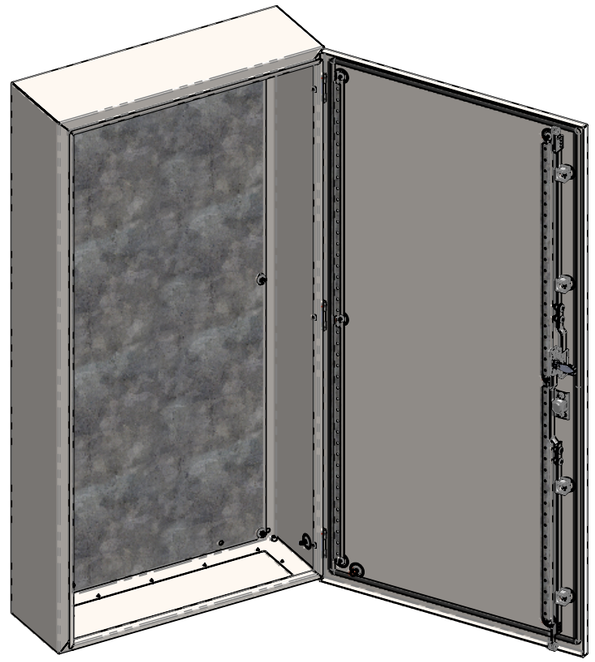

| Обозначение | X, мм | Y, мм | Z, мм | m, кг |
|---|---|---|---|---|
| CCS 30.20.15 | 300 | 200 | 155 | 4,11 |
| CCS 30.30.15 | | 300 | | 5,61 |
| CCS 30.30.21 | | | 210 | 6,2 |
| CCS 30.40.15 | | 400 | 155 | 7,10 |
| CCS 30.40.21 | | | 210 | 7,85 |
| CCS 40.30.15 | 400 | 300 | 155 | 6,98 |
| CCS 40.30.21 | | | 210 | 7,23 |
| CCS 40.40.21 | | 400 | | 9,66 |
| CCS 40.40.25 | | | 250 | 10,30 |
| CCS 40.60.21 | | 600 | 210 | 13,54 |
| CCS 50.30.21 | 500 | 300 | | 10,60 |
| CCS 50.40.21 | | 400 | | 13,21 |
| CCS 50.40.25 | | | 250 | 13,97 |
| CCS 50.50.21 | | 500 | 210 | 15,67 |
| CCS 50.50.25 | | | 250 | 16,61 |
| CCS 60.40.21 | 600 | 400 | 210 | 15,29 |
| CCS 60.40.25 | | | 250 | 16,28 |
| CCS 60.60.21 | | 600 | 210 | 21,04 |
| CCS 60.60.25 | | | 250 | 22,09 |
| CCS 70.50.21 | 700 | 500 | 210 | 20,63 |
| CCS 70.50.25 | | | 250 | 21,69 |
| CCS 80.60.21 | 800 | 600 | 210 | 26,75 |
| CCS 80.60.25 | | | 250 | 27,98 |
| CCS 80.80.21 | | 800 | 210 | 34,05 |
| CCS 80.80.25 | | | 250 | 35,70 |
| CCS 100.60.21 | 1000 | 600 | 210 | 32,50 |
| CCS 100.60.25 | | | 250 | 33,91 |
| CCS 120.60.21 | 1200 | | 210 | 40,92 |
| CCS 120.60.25 | | | 250 | 43,10 |

| Обозначение | X, мм | Y, мм | Z, мм | m, кг |
|---|---|---|---|---|
| CCS 50.50.30 | 500 | 500 | 298,5 | 17,76 |
| CCS 60.80.40 | 600 | 800 | 398,5 | 33,00 |
| CCS 80.60.30 | 800 | 600 | 298,5 | 29,61 |
| CCS 80.60.40 | | | 398,5 | 32,66 |
| CCS 80.80.30 | | 800 | 298,5 | 37,42 |
| CCS 100.60.30 | 1000 | 600 | 298,5 | 35,75 |
| CCS 100.60.40 | | | 398,5 | 39,27 |
| CCS 100.80.30 | | 800 | 298,5 | 45,07 |
| CCS 100.80.40 | | | 398,5 | 49,03 |
| CCS 120.60.30 | 1200 | 600 | 298,5 | 42,32 |
| CCS 120.60.40 | | | 398,5 | 46,28 |
| CCS 120.80.30 | | 800 | 298,5 | 53,17 |
| CCS 120.80.40 | | | 398,5 | 57,51 |
| CCS 140.60.40 | 1400 | 600 | | 59,64 |
| CCS 140.80.30 | | 800 | 298,5 | 70,61 |
| CCS 140.80.40 | | | 398,5 | 74,81 |
| CCS 160.60.40 | 1600 | 600 | | 67,24 |

| Изм. | Лист | № докум. | Подп. | Дата |
|---|---|---|---|---|
| Разраб. | | | | |
| Пров. | | | | |
| Т. контр. | | | | |
| | | | | |
| Н. контр. | | | | |
| Утв. | | | | |

CCS X.Y.Z ГЧ

Компактный распределительный шкаф

Габаритный чертеж

| Лит. | Масса | Масштаб |
|---|---|---|
| | См. табл. | - |

Лист 1 Листов 2

КИТ ЭНЕРГО

Перв. примен.

Справ. №

Подп. и дата

Инв. № дубл.

Взам. инв. №

Подп. и дата

Инв. № подл.

Копировал

Формат А3

Файл: CCS X.Y.Z ГЧ Компактный распределительный шкаф